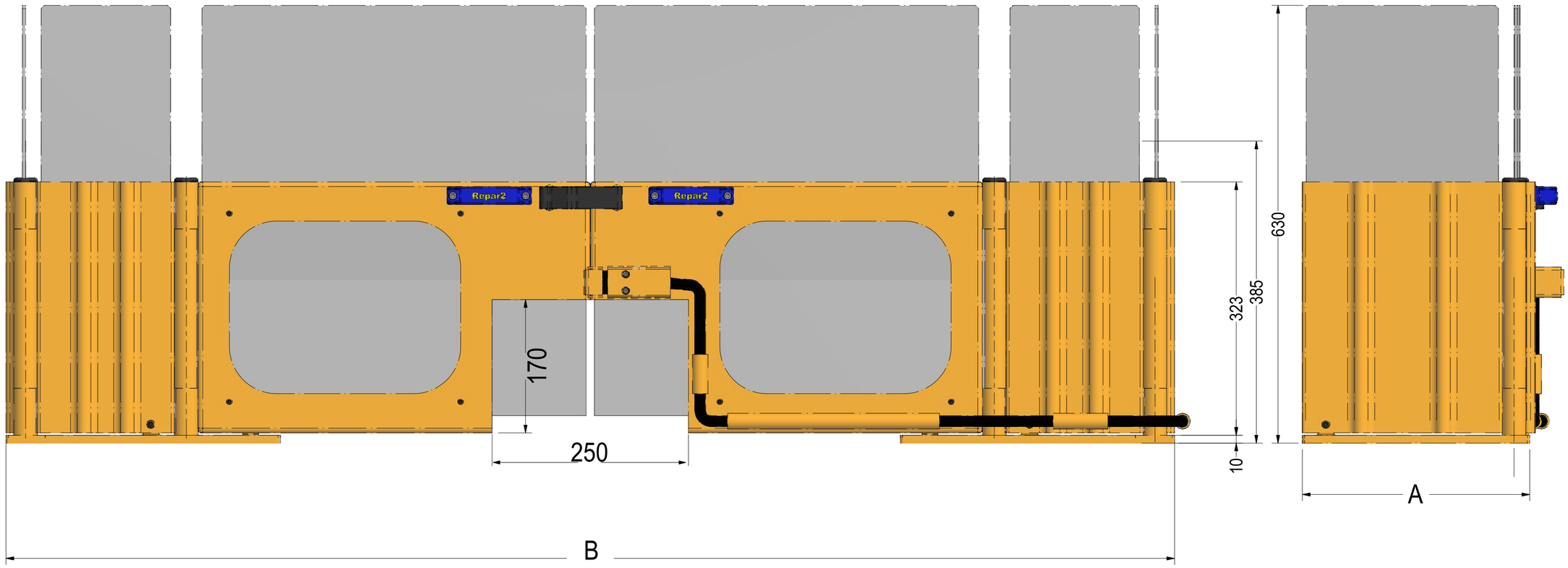

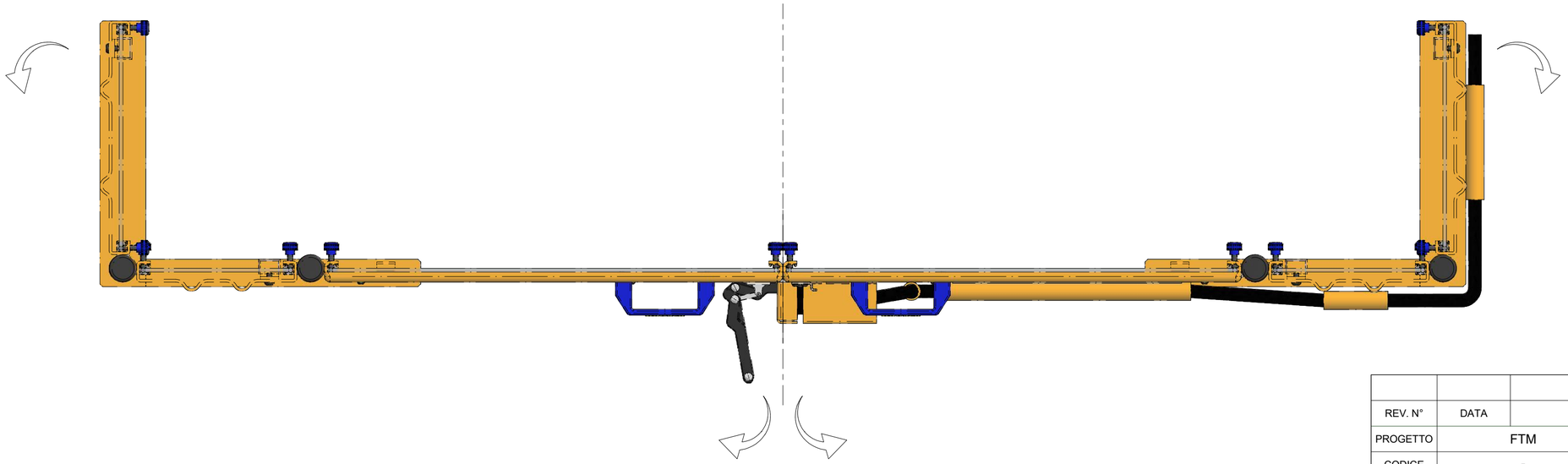

REV. N°	DATA	DESCRIZIONE		REDATTO DA	APPROVATO DA
PROGETTO	FTM	N. DISEGNO	001 FTM		
CODICE	-	COMMESSA			SCALA
MATERIALE	-	DISEGNATO DA: MIRKO C.	VERIFICATO DA: CARNOVALI M.O.		1:3
COLORE	-	REDATTO IL: 17/10/2016			DISTRIBUZIONE COPIE

Repar2

DESCRIZIONE

PROTEZIONE PER FRESATRICI - TIPO: FT/M - ASSIEME GENERALE

ACQUISTI	
FORNITORE	
CLIENTE	X

Repar2 di Carnovali Marco Ottavio - Via Ambrogio Colombo, 176 - 21055 Gorla Minore (VA) - www.repar2.com - Stampato da Repar2 tutti diritti riservati.

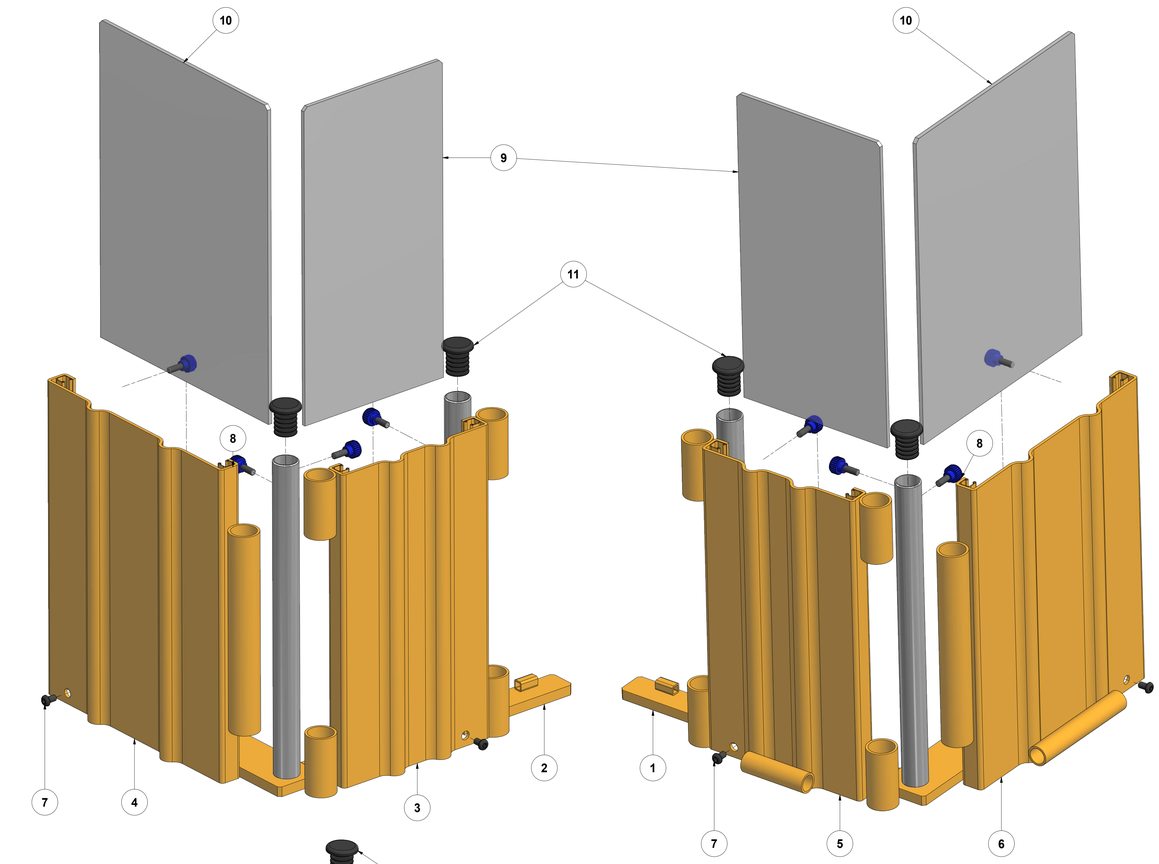

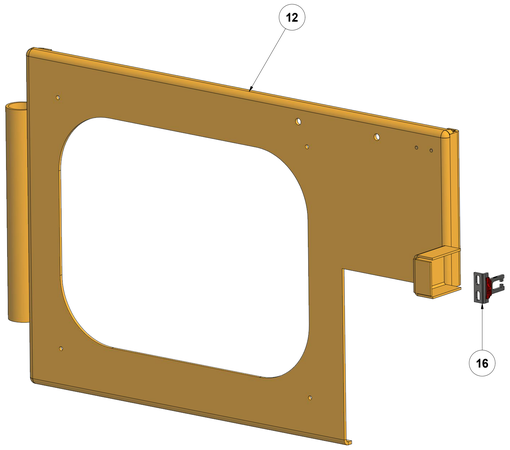

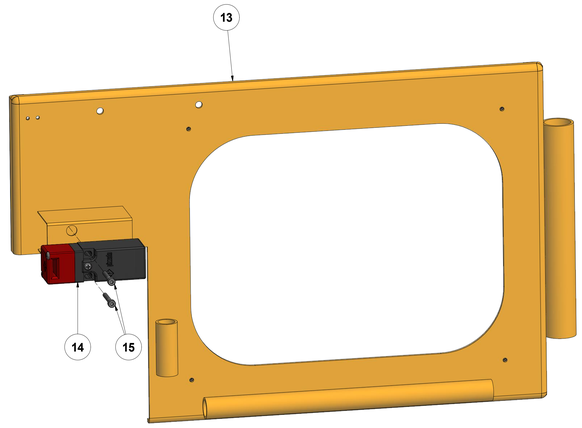

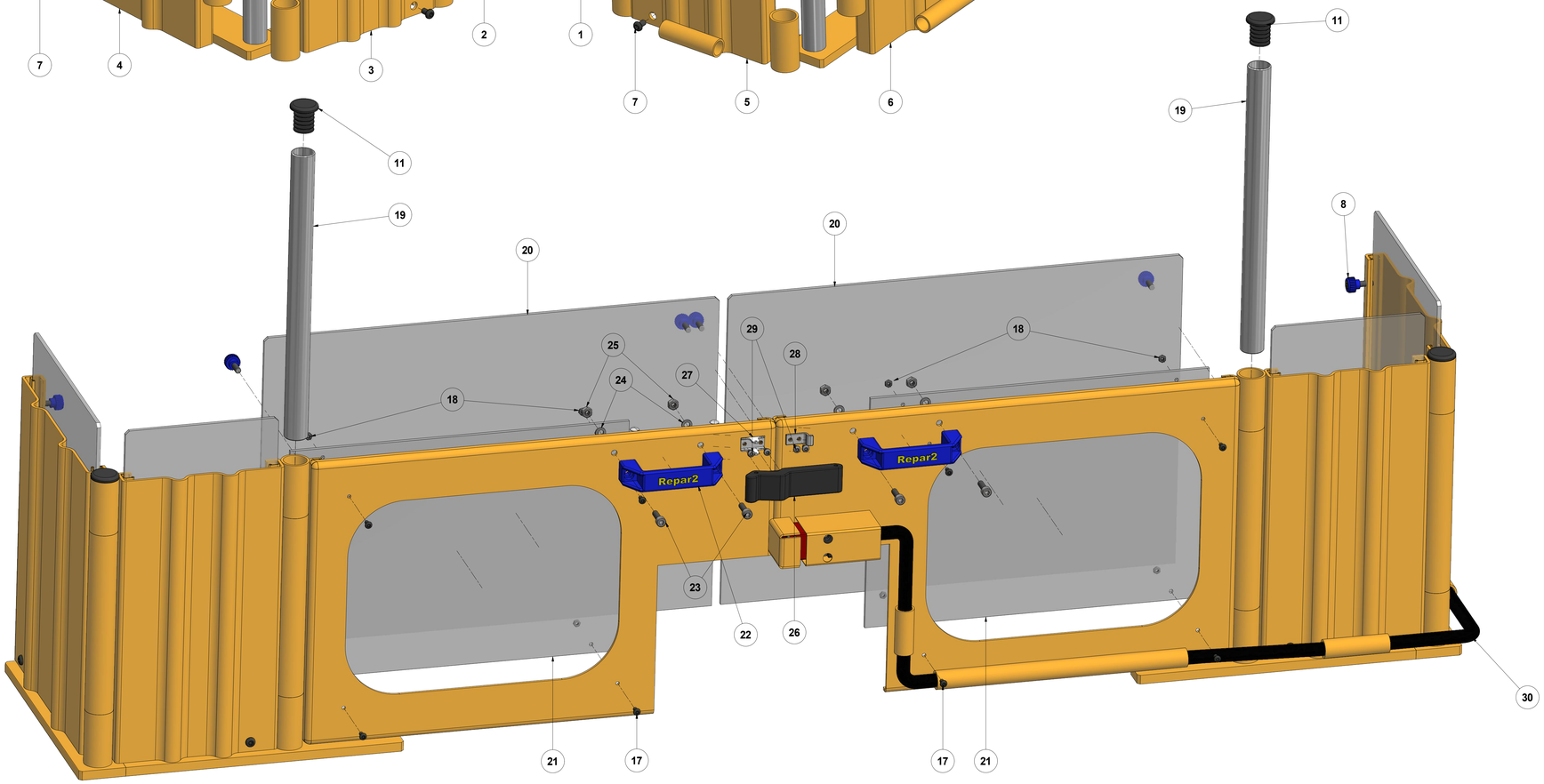

ELENCO PARTI		
ELEMENTO	QTA'	DESCIZIONE
1	1	Dis.n.008.1 FTM - PROTEZIONE PER FRESATRICI - TIPO: FT/M - TELAIO DX DI BASE PER LAMIERE LATERALI MM.300x290x330H.
2	1	Dis.n.008.2 FTM - PROTEZIONE PER FRESATRICI - TIPO: FT/M - TELAIO SX DI BASE PER LAMIERE LATERALI MM.300x290x330H.
3	1	Dis.n.005 FTM - PROTEZIONE PER FRESATRICI - TIPO: FT/M - LAMIERA DI PROTEZIONE ANTERIORE LATERALE MM.235x23x323H.
4	1	Dis.n.006 FTM - PROTEZIONE PER FRESATRICI - TIPO: FT/M - LAMIERA DI PROTEZIONE LATERALE MM.285x23x323H.
5	1	Dis.n.004 FTM - PROTEZIONE PER FRESATRICI - TIPO: FT/M - LAMIERA DI PROTEZIONE ANTERIORE LATERALE MM.235x23x323H.
6	1	Dis.n.007 FTM - PROTEZIONE PER FRESATRICI - TIPO: FT/M - LAMIERA DI PROTEZIONE LATERALE MM.285x23x323H.
7	2	VITE A TESTA BOMBATA CON CAVA ESAGONALE ISO 7380 CL.10.9 M6x10
8	12	VOLANTINO M8x15 - Cod.VZ15P
9	2	Dis.n.010.3 FTM - PROTEZIONE PER FRESATRICI - TIPO: FT/M - LASTRA POLICARBONATO PORTA LATERALE ANTERIORE MM.165x325x4 SP.
10	2	Dis.n.010.2 FTM - PROTEZIONE PER FRESATRICI - TIPO: FT/M - LASTRA POLICARBONATO PORTA LATERALE MM.245x325x4 SP.
11	4	COPRITESTA TONDO ALET. D.25 NERO
12	1	Dis.n.002 FTM - PROTEZIONE PER FRESATRICI - TIPO: FT/M - PORTA CENTRALE LATERALE DX MM.500x23x320H.
13	1	Dis.n.003 FTM - PROTEZIONE PER FRESATRICI - TIPO: FT/M - PORTA CENTRALE LATERALE SX MM.500x23x320H.
14	1	MICROINTERRUTTORE A CHIAVE - Cod.FR209F1
15	2	VITI A TESTA CILINDRICA CON CAVA ESAGONALE ISO 4762 UNI 5931 DIN 912 CL. 8.8 - M4x30
16	1	CHIAVE F1 FRKEYF1
17	10	VITE A TESTA BOMBATA CON CAVA ESAGONALE ISO 7380 CL.10.9 M4x8
18	10	DADO ESAGONALE CL.8 ISO 4032 M4
19	2	Dis.n.009.2 FTM - PROTEZIONE PER FRESATRICI - TIPO: FT/M - TUBO PER BLOCCAGGIO TELAI LATRALI E ANTERIORI MM.24.95x323H.
20	2	Dis.n.010.1 FTM - PROTEZIONE PER FRESATRICI - TIPO: FT/M - LASTRA POLICARBONATO PORTA CENTRALE MM.490x350x4 SP.
21	2	Dis.n.010.4 FTM - PROTEZIONE PER FRESATRICI - TIPO: FT/M - LASTRA POLICARBONATO PORTA CENTRALE MM.365x290x4 SP.
22	2	MANIGLIA REPAR2 PASSO MM.93
23	4	VITI A TESTA CILINDRICA CON CAVA ESAGONALE ISO 4762 UNI 5931 DIN 912 CL. 8.8 - M6x20
24	4	RONDELLA PIANA PER VITI M6 D.INT 6.4 MM. - D.EST. 11 MM. ISO 7092 SP. 1.6
25	4	DADO ESAGONALE CL.8 ISO 4032 M6
26	1	CHIAVISTELLO A LEVA C7 - PICCOLO
27	1	BASETTA PORTA CHIAVISTELLO BASCULANTE
28	1	BASETTA FISSA BLOCCAGGIO CHIUSURA CHIAVISTELLO A LEVA
29	4	VITE A TESTA BOMBATA CON CAVA ESAGONALE ISO 7380 CL.10.9 M4x6
30	1	CAVI PER INTERNI E CABLAGGI NON PROPAGANTI L'INCENDIO E A RIDOTTA EMISSIONE DI GAS CORROSIVI COMPRENSIVO DI GUAINA CORRUGATO.

REV. N°	DATA	DESCRIZIONE	REDATTO DA	APPROVATO DA

PROGETTO	FTM	N. DISEGNO	014.ESP TFM		
CODICE	-	COMMESSA		SCALA	
MATERIALE	-	DISEGNATO DA: MIRKO C.	VERIFICATO DA: CARNOVALI M.O.	1:2	
COLORE	-	REDATTO IL: 18/10/2016		DISTRIBUZIONE COPIE	

DESCRIZIONE
PROTEZIONE PER FRESATRICI - TIPO: FT/M - ESPLOSO GENERALE

ACQUISTI	
FORNITORE	
CLIENTE	X

Repar2 di Carnovali M.Octavio - Via Ambrogio Colombo, 176 - 25055 Gorla Minore (VA) - www.repar2.com Stampato da Repar2 tutti diritti riservati.